Fiche technique

FOX II

Caractéristiques techniques		
Puissance thermique nominale	[kW]	8
Puissance thermique nominale	[kW]	4
Besoins en air frais	[m³/h]	21
Capacité de chauffage en fonction de l'isolation du domicile	[m³]	90 - 210
Consommation en combustible	[kg/h]	1,1 - 2,2
Rendement	[%]	84,1
Classe d´éfficacité énergétique		A+
Indice d'efficacité énergétique		112
Tirage cheminée requis	[Pa]	12

Caractéristique

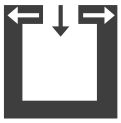

Indépendant de l'air ambiant

Système RLS

Éfficacité énergétique

Dimensions, poids et raccordement

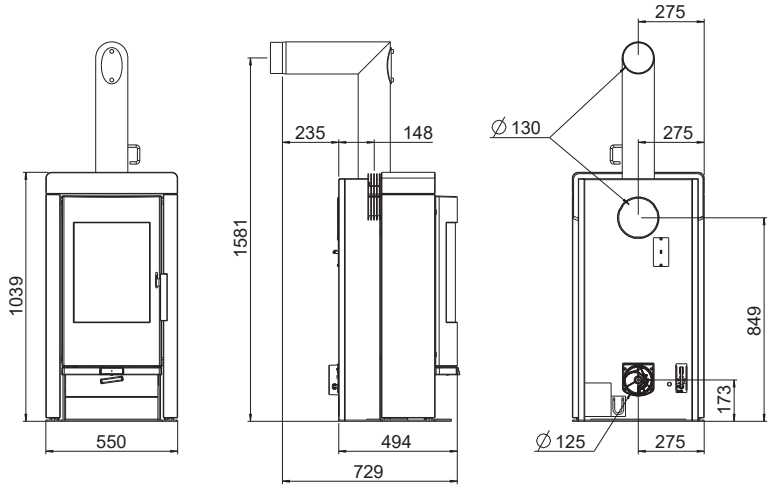

Dimensions			
H	Hauteur	[mm]	1039
L	Profondeur	[mm]	494
W	Largeur	[mm]	550
	Foyer [LxHxP]	[mm]	340x320x290
Poids			
m1	Masse de la cheminée sans manteau en pierre	[kg]	~150
m2	Masse de la cheminée avec manteau en pierre	[kg]	~260
	Masse d'accumulation	[kg]	~110
m_{chim}	Charge maximale par la cheminée	[kg]	-
Tuyaux de fumées *			
d_{out}	Diamètre du raccord d'échappement	[mm]	130
	Raccordement en haut Hauteur de raccordement	[mm]	1581
	Profondeur fond de poèle - tuyau d'angle d'origine	[mm]	148
	Distance latérale	[mm]	275
	Hauteur de raccordement	[mm]	849
	Distance raccord derrière - paroi latérale	[mm]	275
	Raccordement latéral Hauteur de raccordement	[mm]	-
	Profondeur à raccord latéral	[mm]	-
Raccordement d'air frais *			
	Diamètre	[mm]	125
	Hauteur	[mm]	173
	Distance raccord - paroi latérale	[mm]	275

*Lors de la planification du raccordement du poêle, tenir compte de l'épaisseur de la dalle de sol, comprise entre 2 et 6 mm.

Distances minimales par rapport aux matériaux combustibles

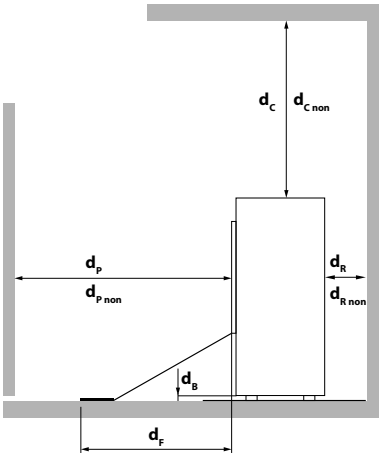

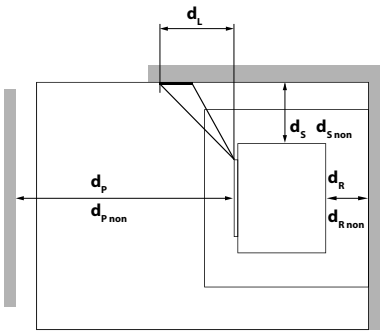

d_R	[mm]	200
d_S	[mm]	200
d_C	[mm]	500
d_P	[mm]	800
d_F	[mm]	0
d_L	[mm]	0
d_B	[mm]	0
$d_{R\ non}$	[mm]	100 [1]
$d_{S\ non}$	[mm]	100 [1]
$d_{C\ non}$	[mm]	500 [1]
$d_{P\ non}$	[mm]	400 [1]

[1] par rapport aux matériaux incombustibles

En cas de doute, comme en cas de traduction manquante ou erronée, seule la version allemande est valable.
Sous réserve de modifications techniques et visuelles et d´erreurs de composition et d´impression.
© 2026 | RIKA Innovative Ofentechnik GmbH