Fiche technique
LOOK

Caractéristiques techniques		
Plage de puissance de chauffage	[kW]	4 - 8
Puissance thermique nominale	[kW]	8
Besoins en air frais	[m³/h]	21
Capacité de chauffage en fonction de l'isolation du domicile	[m³]	90 - 210
Consommation en combustible	[kg/h]	1,1 - 2,2
Rendement	[%]	80,8
Classe d´éfficacité énergétique		A+
Index d'éfficacité énergétique		107
Tirage cheminée requis	[Pa]	12

Caractéristique

Éfficacité énergétique

RIKA®

Dimensions, poids et raccordement

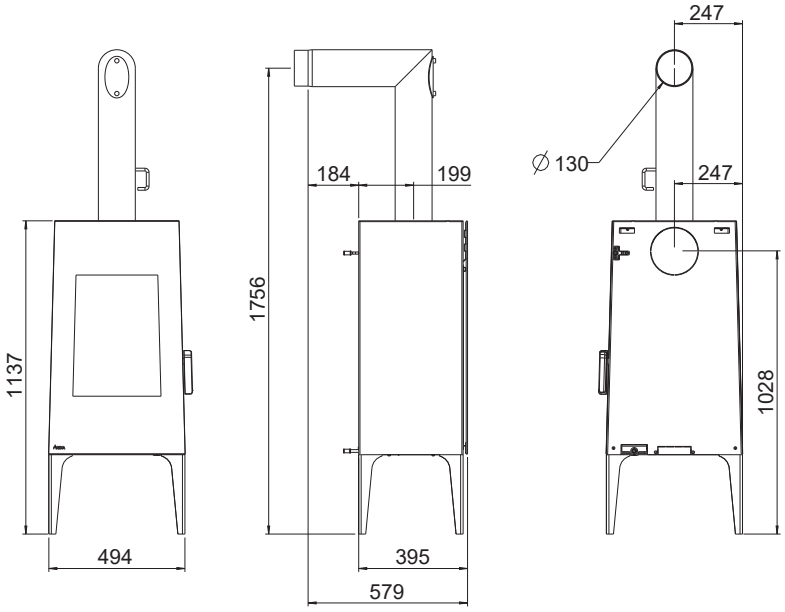

Dimensions			
H	Hauteur	[mm]	1137
	Hauteur avec banc de bois	[mm]	1241
L	Profondeur	[mm]	395
W	Largeur	[mm]	494
	Largeur avec banc de bois	[mm]	1500
	Foyer [LxHxP]	[mm]	350x380x270
Poids			
m1	Masse de la cheminée sans manteau en acier	[kg]	-
m2	Masse de la cheminée avec manteau en acier	[kg]	~110
m_{chim}	Charge maximale par la cheminée	[kg]	-
Tuyaux de fumées *			
d_{out}	Diamètre du raccord d'échappement	[mm]	130
	Raccordement en haut Hauteur de raccordement	[mm]	1756
	avec banc de bois	[mm]	1861
	Profondeur fond de poèle - tuyau d'angle d'origine	[mm]	199
	Distance latérale	[mm]	247
	Hauteur de raccordement	[mm]	1028
	Distance raccord derrière - paroi latérale	[mm]	1132
	avec banc de bois	[mm]	247
	Raccordement latéral Hauteur de raccordement	[mm]	-
	Profondeur à raccord latéral	[mm]	-

* Lors de la planification du raccordement du poêle, tenir compte de l'épaisseur de la dalle de sol, comprise entre 2 et 6 mm.

Distances minimales par rapport aux matériaux combustibles

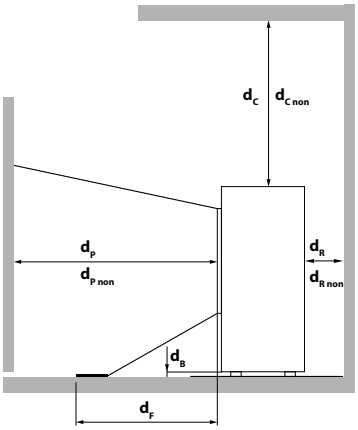

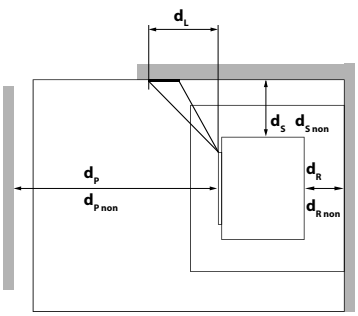

d_R	[mm]	150
d_S	[mm]	150
d_C	[mm]	500
d_P	[mm]	800
d_F	[mm]	0
d_L	[mm]	0
d_B	[mm]	0
$d_{R\ non}$	[mm]	100 [1]
$d_{S\ non}$	[mm]	100 [1]
$d_{C\ non}$	[mm]	500 [1]
$d_{P\ non}$	[mm]	400 [1]

[1] par rapport aux matériaux incombustibles

En cas de doute, comme en cas de traduction manquante ou erronée, seule la version allemande est valable.
Sous réserve de modifications techniques et visuelles et d´erreurs de composition et d´impression.

© 2026 | RIKA Innovative Ofentechnik GmbH